MAL 706-707

Outil de transformation d'un robinet standard

en robinet **verrouillable Z**

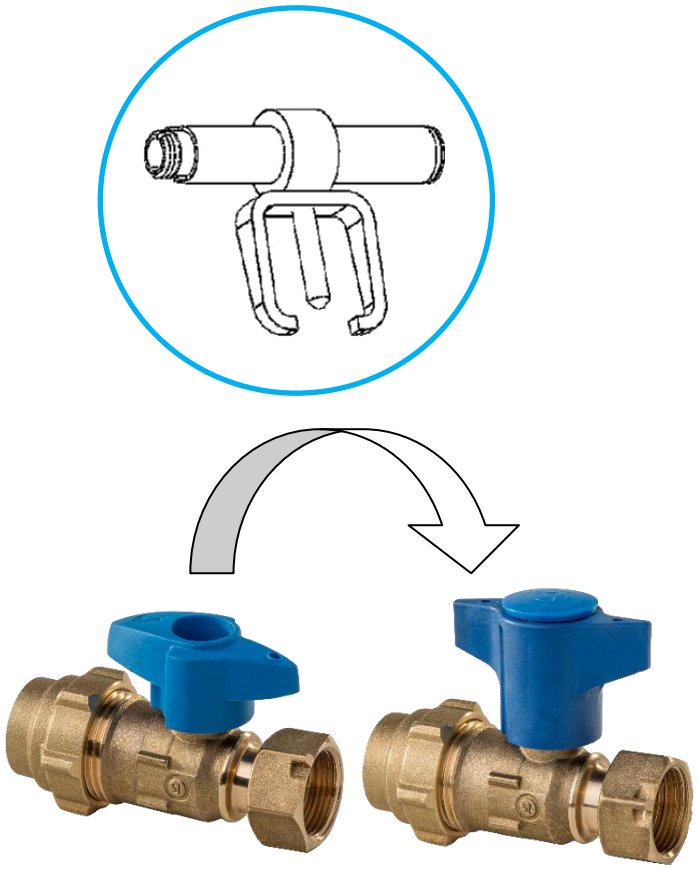

Copie imprimée non gérée

SAINTE-LIZAIGNE
GROUPE CLAIRE
47, rue de l'Usine - Sainte-Lizaigne 36260 - FRANCE
sl@sainte-lizaigne.com / www.sainte-lizaigne.com
Tél. : 33 (0)2 54 04 04 04
Fax : 33 (0)2 54 04 06 40

afaq QSE Qualité Sécurité Environnement AFNOR CERTIFICATION

Transformation d'un robinet standard en robinet verrouillable Z

la pose

DN15 & DN20 (-> depuis fin 2016)

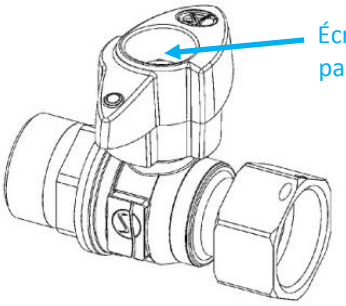

1-Fermer le robinet
à l'aide du papillon

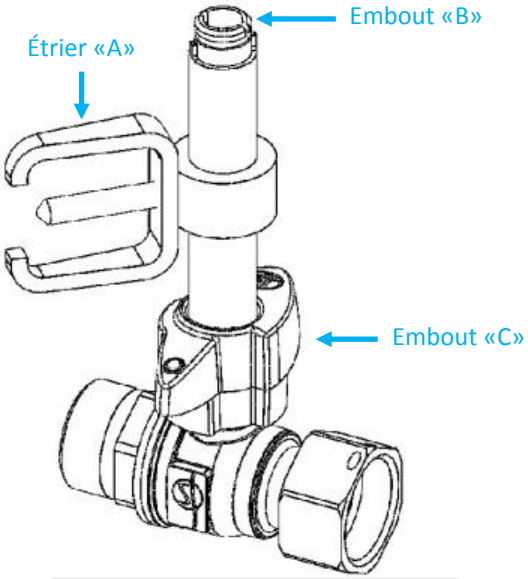

2- Dévisser l'écrou de papillon
à l'aide de l'embout «C»

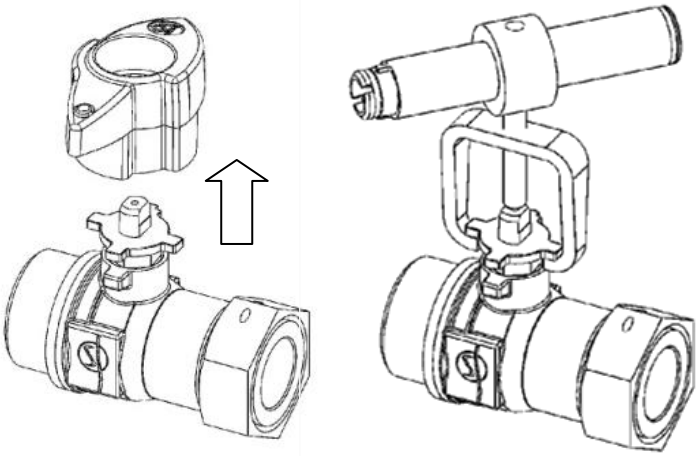

3-Enlever le papillon à la main
puis extraire l'insert inox à
l'aide de l'étrier «A» de l'outil

Copie imprimée non gérée

DN15 & DN20 (-> depuis fin 2016)

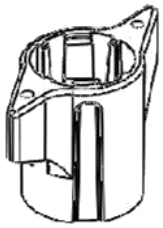

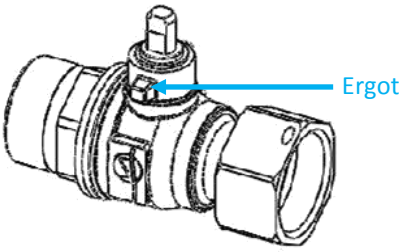

4-Aligner encoches/ergots et emmancher le papillon sur l'axe

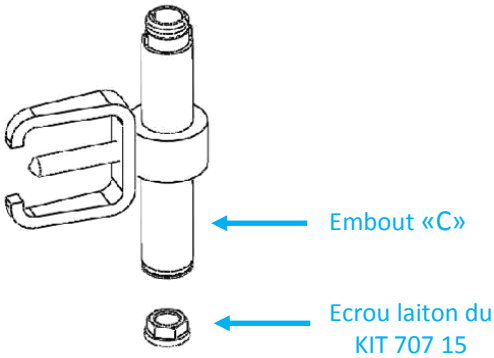

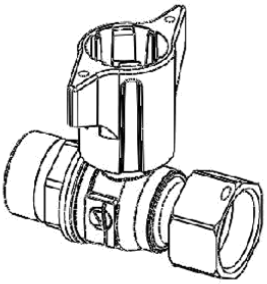

5-Positionner l'écrou dans l'embout «C» et vérifier que celui-ci ne tombe pas en retournant l'outil.
Puis introduire l'outil dans le porte serrure en tournant dans le sens horaire et serrer jusqu'à sentir une résistance

6-Retirer l'outil, monter le bouchon de protection et vérifier le bon fonctionnement du robinet

<u>KIT 707 15</u> :
PORTE VERROU SEUL
A POSER SUR DN15 &
DN20 (depuis fin 2016)

Copie imprimée non gérée

Cas particulier : DN20 (-> version jusqu'à fin 2016)

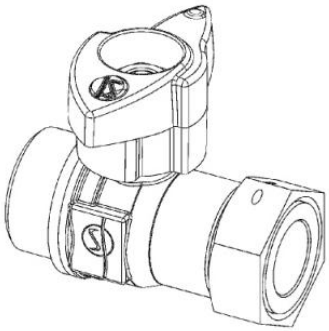

1-Fermer le robinet à l'aide du papillon

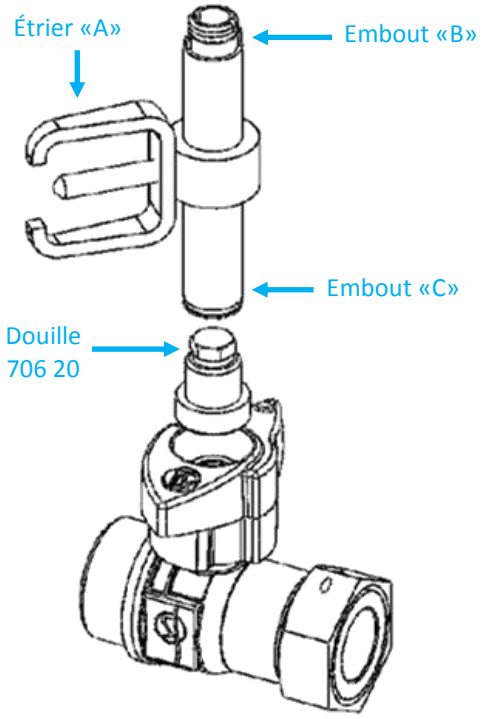

2-Dévisser l'écrou de papillon avec l'embout «C» et la douille 706 20

3-Enlever le papillon à la main puis extraire l'insert inox à l'aide de l'étrier «A» de l'outil

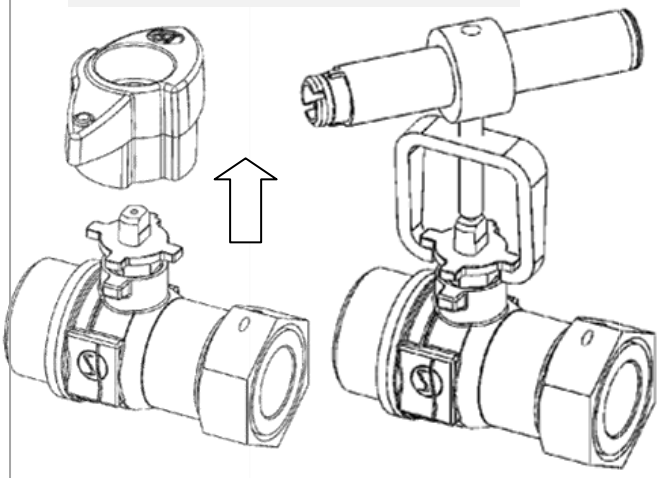

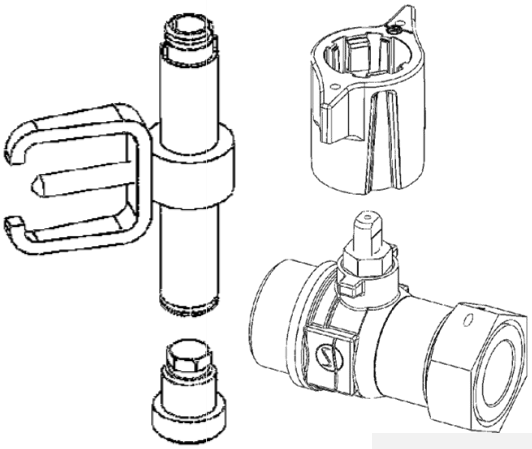

4-Contrôler le serrage de l'écrou presse étoupe

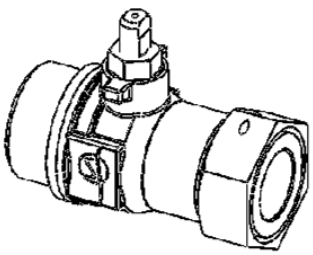

4 bis-Aligner encoches/ergots et emmancher le papillon sur l'axe

Copie imprimée non gérée

Cas particulier : DN20 (-> version jusqu'à fin 2016)

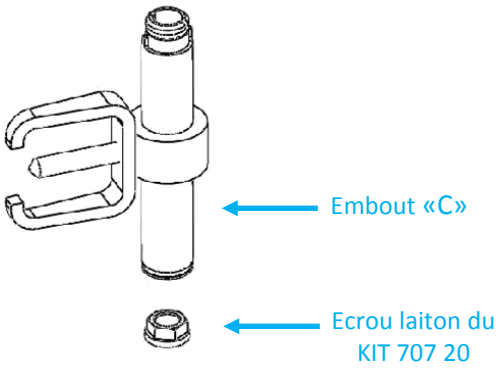

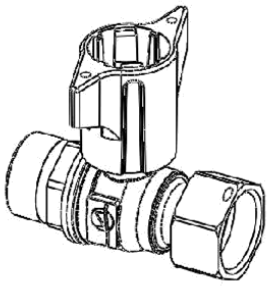

5-Positionner l'écrou dans l'embout «C» et vérifier que celui-ci ne tombe pas en retournant l'outil.
Puis introduire l'outil dans le porte serrure en tournant dans le sens horaire et serrer jusqu'à sentir une résistance

6-Retirer l'outil, monter le bouchon de protection et vérifier le bon fonctionnement du robinet

KIT 707 20 :
PORTE VERROU SEUL
A POSER UNIQUEMENT
SUR DN20 (jusqu'à fin 2016)

Mise à jour : 04/05/17 NOT

Document non contractuel

Copie imprimée non gérée